Technische Daten

Gehäuse aus Aluminiumdruckguß
Umgebungstemperatur: -10°C ÷ +45°C
Mediumstemperatur: max +50°C
Medium: gefilterte Luft 50 µm getrocknet oder nicht für Mischsystem; nicht getrocknet für Schiebersystem
Dichtungen: Nitrilgummi und Vulkollan
Steuerung: indirekt elektropneumatisch und pneumatisch
Rücklauf: mit pneumomechanischer oder mechanischer Feder (nur für Schiebersystem)
Spulen U04 Serie DE-... U05 Serie DD-... U1 Serie DA-... siehe Abschnitt Zubehör auf Seite 10

Allgemeine Eigenschaften

Befestigung des Ventils auf der Vorderseite der Grundplatte
Zwei verschiedene Umschaltsysteme: Mischsystem und Schiebersystem
Mehrfachgrundplatte in einem Block aus Aluminium-Strangpreßprofil für Serie G-6/G-7/G-8
Grundplatte für Batteriemontage nur für Serie G-7
Auf Anfrage Mehrfachgrundplatte in einem Block aus Aluminium-Strangpreßprofil mit bodenseitigen Benutzeranschlüssen für Serie G-7/G-8
Getrennte Zusammenführung der Abluft des Pilotventils.
Steuerungsmöglichkeit mit elektrischer oder elektronischer Vorrichtung oder mit Seriensystemen

Mischsystem: Serie G-6

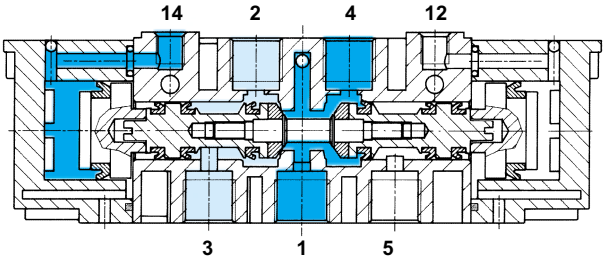

Serie G-7/G-8

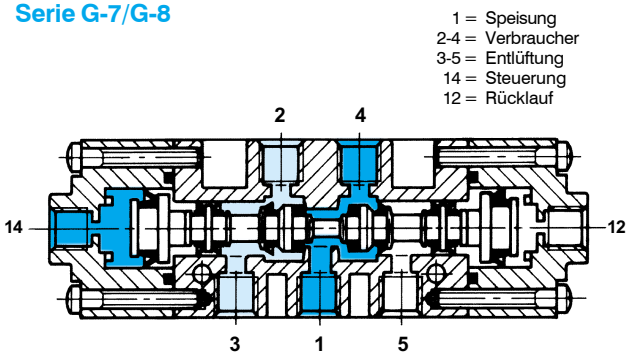

Dieses System, seit Jahren in Produktion und daher bestens erprobt, empfiehlt sich für alle jene pneumatischen Anwendungsgebiete, in denen keine speziellen Kreisläufe notwendig sind. Das günstige Preis/Leistungs- Verhältnis (hohe Umschaltgeschwindigkeit, hohe Anzahl an Schaltungen, hoher Durchfluß) macht dieses im Mischsystem produzierte Ventil finanziell besonders günstig und passend für viele Anwendungsarten

Schiebersystem: Serie G-6

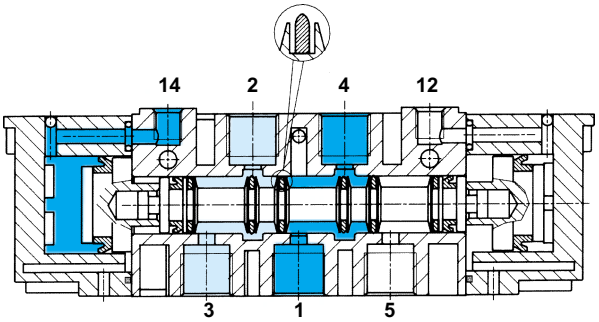

Serie G-7/G-8

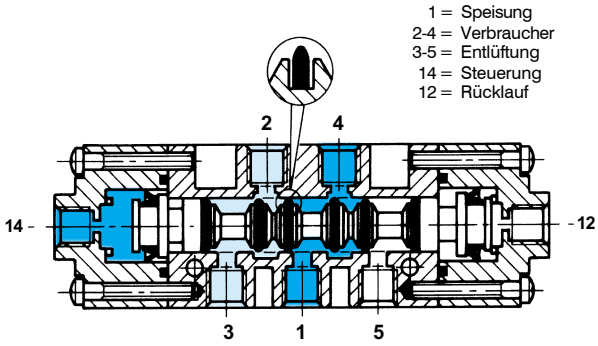

Das Schiebersystem verleiht dieser Art Ventil besonders interessante Leistungsmöglichkeiten. Das Ventil besteht aus nur zwei Teilen: Gehäuse und Spindel (in einem einzigen Teil), es verfügt über anpassungsfähige Dichtungen (gegen Verklebungen) mit einer hohen Verschleißfestigkeit, die aus einer speziellen Materialmischung hergestellt wurden.
Dazu kommt ein hoher Durchfluß und die Tatsache, daß die zwei Kammern während der vorübergehenden Umschaltung (positives Überdecken) nicht miteinander in Verbindung stehen, was eine Schmierung unnötig macht und die Wartung erleichtert. Dieses Ventil ist auch für Vakuum geeignet

Pneumatikteam Minden e.K. - Auenweg 43 - 32425 Minden
Tel.: +49 (0) 571 / 973997-0 Fax: +49 (0) 571 / 973997-77 vertrieb@pneumatikteam.de

Serie G - Typenschlüssel

Typenschlüssel Ventile

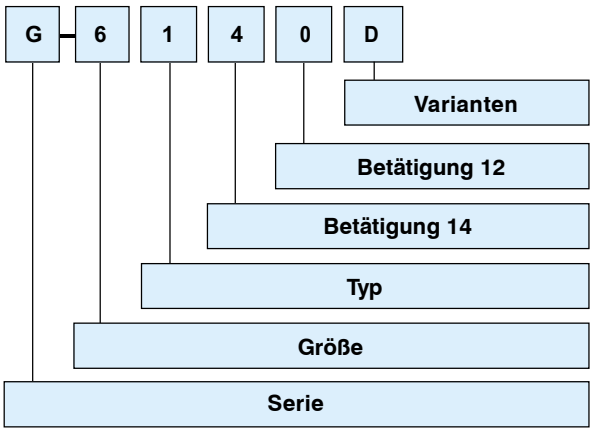

Typenschlüssel Grundplatte

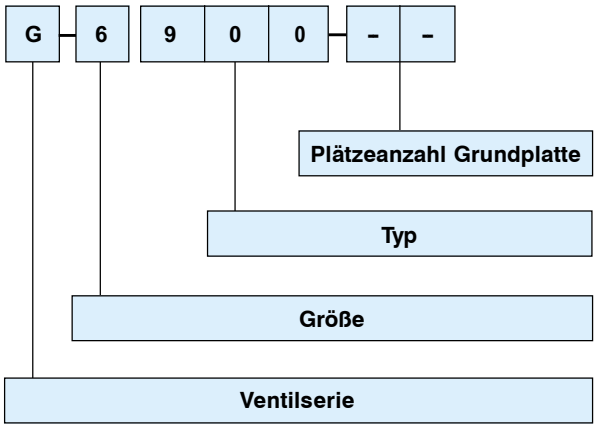

GRÖßE

6 Gewindeanschlüsse G 1/8, Flansch 20 mm
7 Gewindeanschlüsse G 1/8, Flansch 26 mm
8 Gewindeanschlüsse G 1/4, Flansch 31 mm

TYP

1 5/2 Wege Mischsystem
2 5/2 Wege Schiebersystem
3 5/3 Wege Mittelstellung geschlossen, Schiebersystem
4 5/3 Wege Mittelstellung offen, Schiebersystem
5 5/3 Wege Mittelstellung unter Druck, Schiebersystem

BETÄTIGUNG 14 - 12

0 Pneumatische Feder (MP)
1 Mechanische Feder (M)
2 Pneumatisch am Kopf, Deckel PNT (nur für G-7)
3 Pneumatisch am Gehäuse (PNC)
4 Elektrisch 90° Pilotventil 1,5 W 15 x 15 d.c. (EL 1)
5 Elektrisch 90° Pilotventil 1,5 W/2,3 VA 15 x 15 d.c. - a.c. (EL 1)
6 Elektrisch in Linie Pilotventil 10 x 10 d.c. (ELL) G6
Elektrisch in Linie Pilotventil 15 x 15 d.c. (EL 1L) G7-G8
7 Elektrisch 90° Pilotventil 1,5 W/2,3VA 15 x 15 mm d.c. - a.c. (EL 1L)
9 Elektrisch in Linie Pilotventil U1- 3,5 W d.c. - a.c. (EL 3) G7-G8

VARIANTEN

D	externe Servosteuerung
E	nicht verstärkt
F	differential auf Betätigung 12
G	manuelle Betätigung am Ventilgehäuse nur bei Betätigung “3, 4, 5” bistabil
H	Haltewinkel für Variante Spule“H” (Pilotventil U1)
K	D + F + H U1
M	D + H U1
Q	F + H

GRÖßE

6 Grundplatte aus Stangenprofil für Ventile mit Gewindeanschlüssen G 1/8, Flansch 20 mm
7 Grundplatte aus Stangenprofil für Ventile mit Gewindeanschlüssen G 1/8, Flansch 26 mm
8 Grundplatte aus Stangenprofil für Ventile mit Gewindeanschlüssen G 1/4, Flansch 31 mm

TYP

800 Grundplatte für Batteriemontage, seitliche Anschlüsse (nur für G-7)
805 Eintrittsplatte G 3/8 links
806 Eintrittsplatte G 3/8 rechts
810 Verschlußplatte für nicht verwendeten Ventilplatz oder für Vielfachverbinder
900 Stangenprofil 3 m lang, nicht bearbeitet
900 ⊔⊔ Stangenprofil 2 Plätze, bearbeitet, mit Anschlüssen am Ventilgehäuse (Standard für 2, 4, 6, 8, 10, 12 Plätze)
901 ⊔⊔ Stangenprofil 2 Plätze, bearbeitet, mit bodenseitigen Anschlüssen (nur auf Anfrage)

Pneumatikteam Minden e.K. - Auenweg 43 - 32425 Minden
Tel.: +49 (0) 571 / 973997-0 Fax: +49 (0) 571 / 973997-77 vertrieb@pneumatikteam.de

Durchflußwerte für Mischsystem und Schiebersystem

Ventile

Mischsystem

Serie G-6
Q_{Nn} = 640 Nl/min
Relativer Druck - normaler volumetrischer Durchfluß

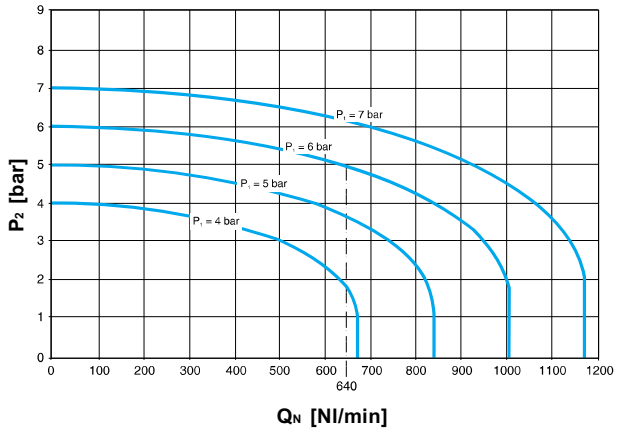

Serie G-7
Q_{Nn} = 950 Nl/min
Relativer Druck - normaler volumetrischer Durchfluß

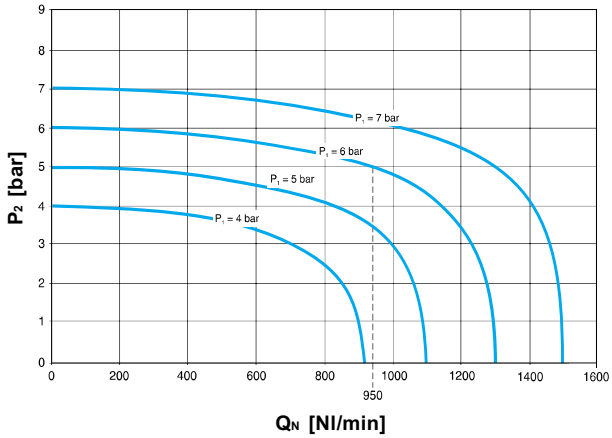

Serie G-8
Q_{Nn} = 1600 Nl/min
Relativer Druck - normaler volumetrischer Durchfluß

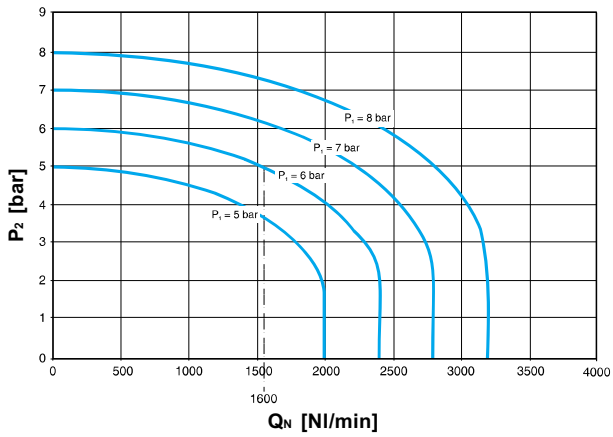

Schiebersystem

Serie G-6
Q_{Nn} = 640 Nl/min
Relativer Druck - normaler volumetrischer Durchfluß

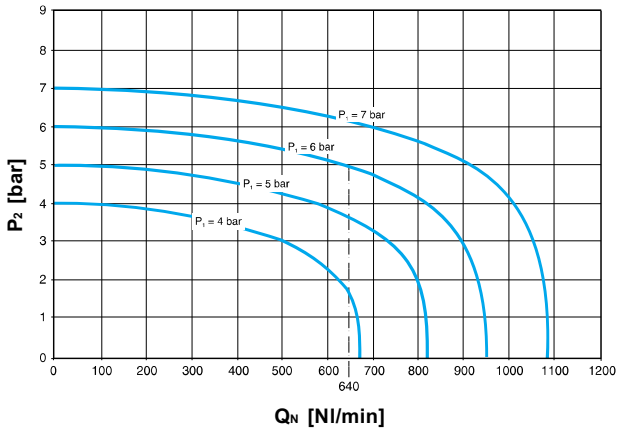

Serie G-7
Q_{Nn} = 860 Nl/min
Relativer Druck - normaler volumetrischer Durchfluß

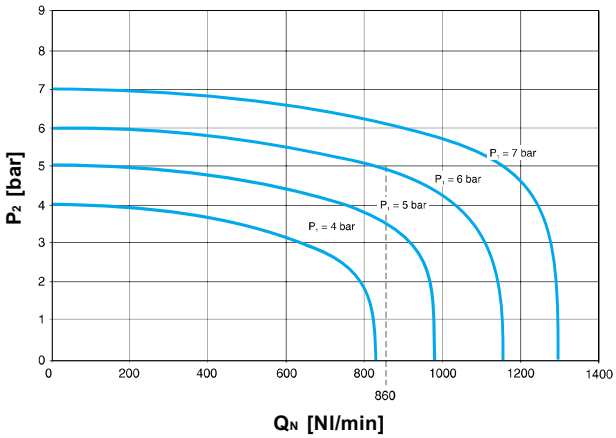

Serie G-8
Q_{Nn} = 1600 Nl/min
Relativer Druck - normaler volumetrischer Durchfluß

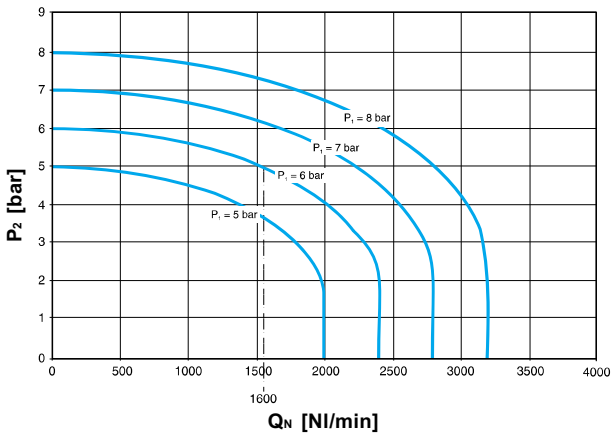

ANMERKUNG: **P1 = Betriebsdruck** **P2 Verbraucherdruck** **QN = Normaler Durchfluß**

Pneumatikteam Minden e.K. - Auenweg 43 - 32425 Minden
Tel.: +49 (0) 571 / 973997-0 Fax: +49 (0) 571 / 973997-77 vertrieb@pneumatikteam.de

Steuerungseigenschaften

Mischsystem

Serie G-6
Einseitiger pneum. Impuls

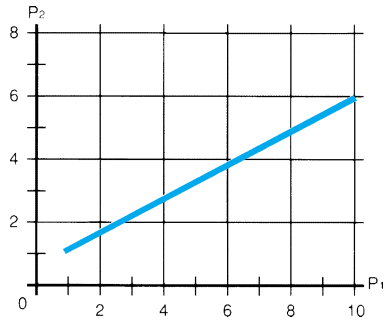

Beidseitiger pneum. Impuls

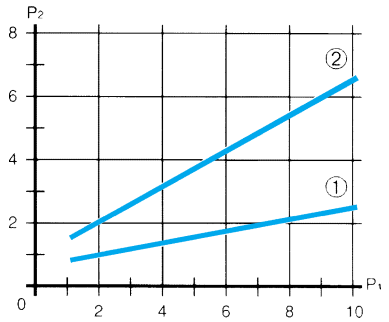

① verstärkt
② differential
③ Positionen

Schiebersystem

Serie G-6
Einseitiger pneum. Impuls
① mech. Feder ② pneumomech. Feder

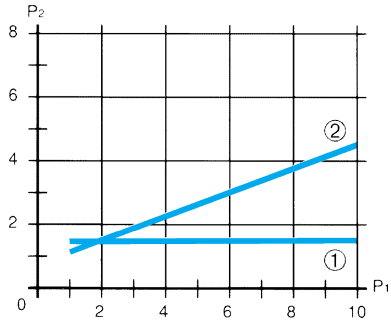

Beidseitiger pneum. Impuls

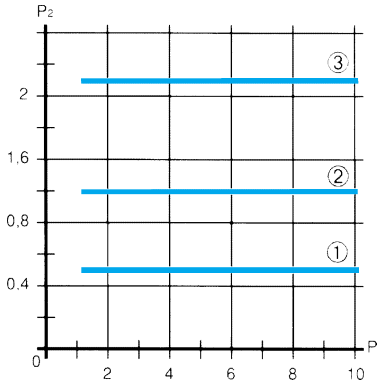

Ventile

Pneumatikteam Minden e.K. - Auenweg 43 - 32425 Minden
Tel.: +49 (0) 571 / 973997-0 Fax: +49 (0) 571 / 973997-77 vertrieb@pneumatikteam.de

Pneumatischer Einzel-Doppel-Impuls 5/2, Mischsystem

Symbol	Steuer. (14)	Rücklauf (12)	Ø (mm)	Durchfluß (Nl/min)	Druck (bar)	Err. (14) (ms)	Aberr. (12) (ms)	Hand-betätigung	Masse (kg)	Artikelnr. G-6	Artikelnr. G-7	Artikelnr. G-8	Spule
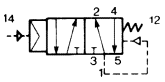	pneumat. verstärkt am Gehäuse	pneumo-mech. Feder	5	640	1,5÷10	5	16	–	0,170	G-6130			–
			6	950	1,5÷10	6	8		0,165		G-7130		
			8	1600	2÷10	27	15		0,258			G-8130	
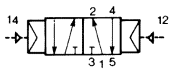	pneumat. verstärkt am Gehäuse	pneumat. verstärkt am Gehäuse	5	640	0,7÷10	5	5	*	0,180	G-6133 G-6133F			
			6	950	0,7÷10	5	5	*	0,186		G-7133 G-7133F		
			8	1600	1,2÷10	12	12		0,282			G-8133 G-8133F	

* Betätigung am Ventilgehäuse (Variante G) auf Anfrage.
Für dieses Modell wird von einer übermäßigen Regulierung der Entlüftungen des Ventils abgeraten (sollte sie vonnöten sein, verwenden Sie das entsprechende Schiebersystem).
Das Ventil wird mit zwei Stopfen geliefert, die mit Loctite auf die nicht verwendeten Bohrungen 2-4 anzubringen sind: G 1/8 Serie G-7 - G 1/4 Serie G-8

Pneumatischer Einzel-Doppelimpuls 5/2, Schiebersystem

Symbol	Steuer. (14)	Rücklauf (12)	Ø (mm)	Durchfluß (Nl/min)	Druck (bar)	Err. (14) (ms)	Aberr. (12) (ms)	Hand-betätigung	Masse (kg)	Artikelnr. G-6	Artikelnr. G-7	Artikelnr. G-8	Spule
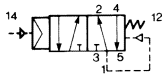	pneumat. verstärkt am Gehäuse	pneumo-mech. Feder	5	640	1,5÷10	7	16	–	0,170	G-6230			–
			6	860	1,5÷10	8	14		0,190		G-7230		
			8	1600	1,5÷10	6	12		0,264			G-8230	
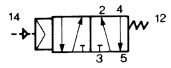	pneumat. verstärkt am Gehäuse	mechan. Feder	5	640	0,9÷10			–	0,170	G-6231			
			6	860	0,9÷10	6	18		0,190		G-7231		
			6	1600	0,9÷10				0,264			G-8231	
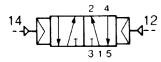	pneumat. verstärkt am Gehäuse	pneumat. verstärkt am Gehäuse	5	640	0,7÷10	5	5	*	0,180	G-6233 G-6233E G-6233F			
			6	860	0,7÷10	5	5	*	0,190		G-7233 G-7233E G-7233F		
			8	1600	1,2÷10	4	4		0,286			G-8233 G-8233E G-8233F	

* Betätigung am Ventilgehäuse (Variante G) auf Anfrage.
Für den Betrieb mit Vakuum ist das Modell mit mechanischer Feder zu wählen.
Das Ventil wird mit zwei Stopfen geliefert, die mit Loctite auf die nicht verwendeten Bohrungen 2-4 anzubringen sind: G 1/8 Serie G-7 - G 1/4 Serie G-8

Pneumatikteam Minden e.K. - Auenweg 43 - 32425 Minden
Tel.: +49 (0) 571 / 973997-0 Fax: +49 (0) 571 / 973997-77 vertrieb@pneumatikteam.de

Elektrische Einzel-Doppel-Steuerung, Mischsystem

Elektrischer Einzel-Doppelimpuls 5/2, Spule um 90° gedreht

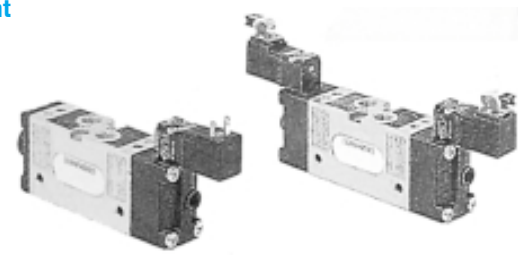

Symbol	Steuer. (14)	Rücklauf (12)	Ø (mm)	Durchfluß (Nl/min)	Druck (bar)	Err. (14) (ms)	Aberr. (12) (ms)	Hand-betätigung	Masse (kg)	Artikelnr. G-6	Artikelnr. G-7	Artikelnr. G-8	Spule
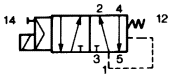	elektr. verstärkt	pneumo-mech. Feder	5	640	1,5÷9	22	42	⇑ *	0,190	G-6140 G-6140D	G-7140 G-7140D	G-8140 G-8140D	U05
			6	950	1,5÷9	14	27		0,187				
			8	1600	2,5÷9	24	53		0,276				
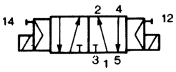	elektr. verstärkt	pneumo-mech	5	640	0,9÷9	16	16		0,220	G-6143	G-7143	G-8143	
			6	950	0,9÷9	9	9		0,223				
			8	1600	2,5÷9	17	17		0,318				
Lieferbar mit Variante D (siehe Typenschlüssel auf Seite 155)													
	elektr. verstärkt	elektr. verstärkt	5	640	0,9÷9	16	16		0,220	G-6144 G-6144D G-6144F	G-7144 G-7144D G-7144F	G-8144 G-8144D G-8144F	
			6	950	0,9÷9	9	9		0,223				
			8	1600	1,5÷9	17	17		0,318				

Elektrischer Einzel-Doppelimpuls 5/2, Solenoid in Linie

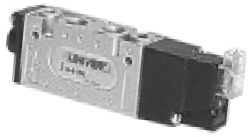

Symbol	Steuer. (14)	Rücklauf (12)	Ø (mm)	Durchfluß (Nl/min)	Druck (bar)	Err. (14) (ms)	Aberr. (12) (ms)	Hand-betätigung	Masse (kg)	Artikelnr. G-6	Artikelnr. G-7	Artikelnr. G-8	Spule
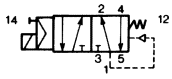	elektr. verstärkt	pneumo-mech. Feder	5	640	1,5÷8	25	68	⇑	0,180	G-6160	–	–	U04
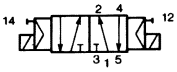	elektr. verstärkt	elektr. verstärkt	5	640	0,8÷8	18	18	⇑	0,200	G-6166	–	–	U04

Die angegebenen Artikelnummern beziehen sich auf den Gebrauch mit Gleichstrom (d.c.). Für Pilotventile, die mit Gleichstrom (d.c.) oder Wechselstrom (a.c.) funktionieren, Seite 155

⇑ Mittels nicht überstehendem Impuls

Das Ventil wird mit zwei Stopfen geliefert, die mit Loctite auf die nicht verwendeten Bohrungen 2-4 anzubringen sind: G 1/8 Serie G-7 - G 1/4 Serie G-8

Die Artikelnummern der Magnetventile verstehen sich ohne Spulen

Pneumatikteam Minden e.K. - Auenweg 43 - 32425 Minden
Tel.: +49 (0) 571 / 973997-0 Fax: +49 (0) 571 / 973997-77 vertrieb@pneumatikteam.de

Elektrischer Einzel-Doppelimpuls 5/2, Spule um 90° gedreht

Symbol	Steuer. (14)	Rücklauf (12)	Ø (mm)	Durchfluß (Nl/min)	Druck (bar)	Zeit ms Err. (14)	Zeit ms Aberr. (12)	Hand-betätigung	Masse (kg)	Artikelnr. G-6	Artikelnr. G-7	Artikelnr. G-8	Spule
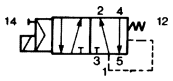	elektr. verstärkt	pneumo-mech. Feder	5	640	1,5÷9	21	30	⇑ *	0,190	G-6240 G-6240D	G-7240 G-7240D	G-8240 G-8240D	U05
			6	860	1,5÷9	16	34		0,190				
			8	1600	1,7÷9	26	41		0,280				
	elektr. verstärkt	mech. Feder	5	640	1,5÷9	18	64		0,190	G-6241 G-6241D	G-7241 G-7241D	G-8241 G-8241D	
			6	860	1,7÷9	13	48		0,1903				
			8	1600	2,5÷9	18	69		0,280				
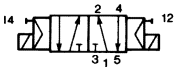	elektr. verstärkt	elektr. verstärkt	5	640	0,6÷9	16	16		0,220	G-6244 G-6244D G-6244F	G-7244 G-7244D G-7244F	G-8244 G-8244D G-8244F	
			6	860	0,7÷9	10	10		0,243				
			8	1600	1,1÷9	17	17		0,321				

Die angegebenen Artikelnummern beziehen sich auf den Gebrauch mit Gleichstrom (d.c.). Für Pilotventile, die mit Gleichstrom (d.c.) oder Wechselstrom (a.c.) funktionieren, Seite 155

⇑ Mittels nicht überstehendem Impuls

Für eine Verwendung mit Vakuum ist das Pilotventilmodell mit externer Servosteuerung zu bestellen.

Das Ventil wird mit zwei Stopfen geliefert, die mit Loctite auf die nicht verwendeten Bohrungen 2-4 anzubringen sind: G 1/8 Serie G-7 - G 1/4 Serie G-8

Die Artikelnummern der Magnetventile verstehen sich Spulen

Pneumatikteam Minden e.K. - Auenweg 43 - 32425 Minden
Tel.: +49 (0) 571 / 973997-0 Fax: +49 (0) 571 / 973997-77 vertrieb@pneumatikteam.de

5/3 Mittelstellung geschlossen - Mittelstellung offen
Mittelstellung unter Druck, Spule um 90° gedreht

Symbol	Funktion	Ø (mm)	Durchfluß (Nl/min)	Druck (bar)	Zeit ms Err. (14)	Zeit ms Aberr. (12)	Hand-betätigung	Masse (kg)	Artikelnr. G-6	Artikelnr. G-7	Artikelnr. G-8	Spule
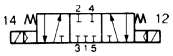	Mittelstellung geschlossen elektrische Steuerung	5	640	1,5÷9	16	47	⇑ *	0,226	G-6344			U05
		6	860	2,5÷9	14	18		0,255		G-7344		
		8	1600	2,2÷9	24	25		0,326			G-8344	
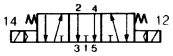	Mittelstellung offen elektrische Steuerung	5	640	1,5÷9	16	47		0,226	G-6444			
		6	860	2,5÷9	14	18		0,255		G-7444		
		8	1600	2,2÷9	24	25		0,326			G-8444	
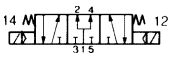	Mittelstellung unter Druck elektrische Steuerung	5	640	1,5÷9	16	47		0,226	G-6544			
		6	860	2,5÷9	14	18		0,255		G-7544		
		8	1600	2,2÷9	24	25		0,326			G-8544	

5/3 Wege Mittelstellung geschlossen, Spule in Linie

Symbol	Funktion	Ø (mm)	Durchfluß (Nl/min)	Druck (bar)	Zeit ms Err. (14)	Zeit ms Aberr. (12)	Hand-betätigung	Masse (kg)	Artikelnr. G-6	Artikelnr. G-7	Artikelnr. G-8	Spule
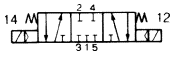	Mittelstellung geschlossen elektrische Steuerung	5	640	2,1÷8	20	75	⇑ *		G-6366	–	–	U04
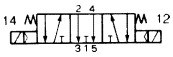	Mittelstellung offen elektrische Steuerung							0,226	G-6466	–	–	
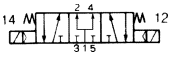	Mittelstellung unter Druck elektrische Steuerung								G-6566	–	–	

Die angegebenen Artikelnummern beziehen sich auf den Gebrauch mit Gleichstrom (d.c.). Für Pilotventile, die mit Gleichstrom (d.c.) oder Wechselstrom (a.c.) funktionieren, Seite 155

⇑ Mittels nicht überstehendem Impuls

Für eine Verwendung mit Vakuum ist das Pilotventilmodell mit externer Servosteuerung zu bestellen.

Das Ventil wird mit zwei Stopfen geliefert, die mit Loctite auf den nicht verwendeten Bohrungen 2-4 anzubringen sind: G 1/8 Serie G-7 - G 1/4 Serie G-8

Pneumatikteam Minden e.K. - Auenweg 43 - 32425 Minden
Tel.: +49 (0) 571 / 973997-0 Fax: +49 (0) 571 / 973997-77 vertrieb@pneumatikteam.de

Elektrische Einzel-Doppelsteuerung 5/2 Spule in Linie/L Mischsystem

Solenoid um 90° gedreht
Artikelnummer + **H**

Symbol	Steuer. (14)	Rücklauf (12)	Ø mm	Durchfluß Nl/min	Druck bar	Zeit ms Err. (14)	Zeit ms Aberr. (12)	Manuelle Betätigung	Masse kg	Artikelnr. G-6	Artikelnr. G-7	Artikelnr. G-8	Spule
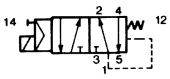	elektr. verstärkt	pneumo-mech. Feder	6	950	1,5÷10	15	22	mittels Schraube 2 Positionen ⊖	0,211	-	G-7190 G-7190D G-7190M G-7190H		U1
			8	1600	2,3÷10	15	21		0,301	-		G-8190 G-8190D G-8190M G-8190H	
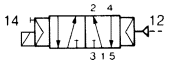	elektr. verstärkt	pneum. verstärkt am Kopf	6	950	0,9÷10	12	4	mittels Schraube 2 Positionen ⊖	0,232	-	G-7192 G-7192D G-7192M G-7192H		U1
			8	1600		17	12			-		G-8192 G-8192D G-8192M G-8192H	
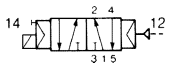	elektr. verstärkt	pneum. verstärkt am Ventilge-häuse	6	950	0,9÷10	12	4	mittels Schraube 2 Positionen ⊖	0,232	-	G-7193 G-7193D G-7193M G-7193H		U1
			8	1600		17	12			-		G-8193 G-8193D G-8193M G-8193H	
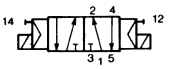	elektr. verstärkt	elektr. verstärkt	6	950	0,9÷10	12	12	mittels Schraube 2 Positionen ⊖	0,277	-	G-7199 G-7199D G-7199M G-7199H		U1
			8	1600	1,1÷10	17	17		0,370	-		G-8199 G-8199D G-8199M G-8199H	

Das Ventil wird mit zwei Stopfen geliefert, die mit Loctite auf die nicht verwendeten Bohrungen 2-4 anzubringen sind: G 1/8 Serie G-7 - G 1/4 Serie G-8

Die Artikelnummern der Magnetventile verstehen sich ohne der Spulen

Pneumatikteam Minden e.K. - Auenweg 43 - 32425 Minden
Tel.: +49 (0) 571 / 973997-0 Fax: +49 (0) 571 / 973997-77 vertrieb@pneumatikteam.de

Elektrische Einzel-Doppelsteuerung 5/2 Spule in Linie/L Schiebersystem

Solenoid um 90° gedreht
Artikelnummer + **H**

Symbol	Steuer. (14)	Rücklauf (12)	Ø mm	Durchfluß Nl/min	Druck bar	Zeit ms Err. (14)	Zeit ms Aberr. (12)	Manuelle Betätigung	Masse Kg	Artikelnr. G-6	Artikelnr. G-7	Artikelnr. G-8	Spule
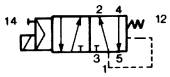	elektr. verstärkt	pneumo-mech. Feder	6	860	1,5÷10	15	23	mittels Schraube 2 Positionen ⊖	0,214	-	G-7290 G-7290D G-7290M G-7290H		U1
			8	1600	1,6÷10	24	42		0,306	-		G-8290 G-8290D G-8290M G-8290H	
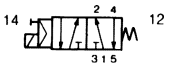	elektr. verstärkt	mech. Feder	6	860	1,7÷10	13	34	mittels Schraube 2 Positionen ⊖	0,214	-	G-7291 G-7291D G-7291M G-7291H		U1
			8	1600						-		G-8291 G-8291D G-8291M G-8291H	
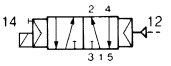	elektr. verstärkt	pneum. verstärkt am Kopf	6	860	0,7÷10	12	4	mittels Schraube 2 Positionen ⊖	0,235	-	G-7292 G-7292D G-7292M G-7292H		U1
												G-8292 G-8292D G-8292M G-8292H	
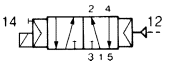	elektr. verstärkt	pneum. verstärkt am Ventil-gehäuse	6	860	0,7÷10	12	4	mittels Schraube 2 Positionen ⊖	0,235	-	G-7293 G-7293D G-7293M G-7293H		U1
			8	1600		16	4			-		G-8293 G-8293D G-8293M G-8293H	
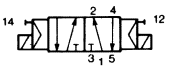	elektr. verstärkt	elektr. verstärkt	6	860	0,7÷10	12	12	mittels Schraube 2 Positionen ⊖	0,280	-	G-7299 G-7299D G-7299F G-7299H G-7299M G-7299Q G-7299K		U1
			8	1600	0,9÷10	16	16		0,373	-		G-8299 G-8299D G-8299F G-8299H G-8299M G-8299Q G-8299K	

Für die Verwendung mit Vakuum geeignet.
Das Ventil wird mit zwei Stopfen geliefert, die mit Loctite auf die nicht verwendeten Bohrungen 2-4 anzubringen sind: G 1/8 Serie G-7 - G 1/4 Serie G-8

Die Artikelnummern der Magnetventile verstehen sich ohne der Spulen

Pneumatikteam Minden e.K. - Auenweg 43 - 32425 Minden
Tel.: +49 (0) 571 / 973997-0 Fax: +49 (0) 571 / 973997-77 vertrieb@pneumatikteam.de

5/2 Wege Mittelstellung geschlossen - Mittelstellung offen - Mittelstellung unter Druck - Spule in Linie/L

Spule um 90° gedreht
Artikelnummer + **H**

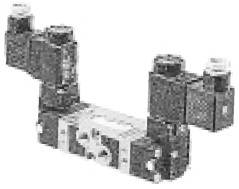

Symbol	Funktion	Ø mm	Durchfluß Nl/min	Druck bar	Zeit ms Err. (14)	Zeit ms Aberr. (12)	Manuelle Betätigung	Masse Kg	Artikelnr. G-6	Artikelnr. G-7	Artikelnr. G-8	Spule
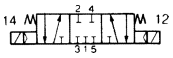	Mittelstellung geschlossen elektrische Steuerung	6 8	860 1600	2÷10	14	18	mit Schraube, 2 Positionen ⊖	0,309	–	**G-7399**	**G-8399**	**U1**
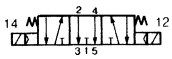	Mittelstellung offen elektrische Steuerung	6 8	860 1600	2÷10	14	18		0,309	–	**G-7499**	**G-8499**	
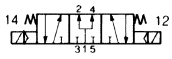	Mittelstellung unter Druck elektrische Steuerung	6 8	860 1600	2÷10	14	18		0,309	–	**G-7599**	**G-8599**	

Für die Verwendung mit Vakuum geeignet.
Das Ventil wird mit zwei Stopfen geliefert, die mit Loctite auf die nicht verwendeten Bohrungen 2-4 anzubringen sind: G 1/8 Serie G-7 - G 1/4 Serie G-8

Die Artikelnummern der Magnetventile verstehen sich ohne der Spulen

Pneumatikteam Minden e.K. - Auenweg 43 - 32425 Minden
Tel.: +49 (0) 571 / 973997-0 Fax: +49 (0) 571 / 973997-77 vertrieb@pneumatikteam.de

Maximale Abmessungen Serie G-6 - G 1/8

Pneumatischer Einzel-Doppel - Impuls am Ventilgehäuse

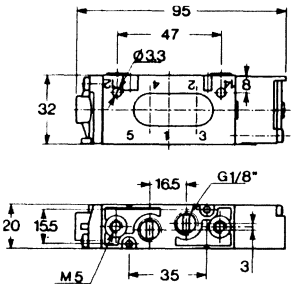

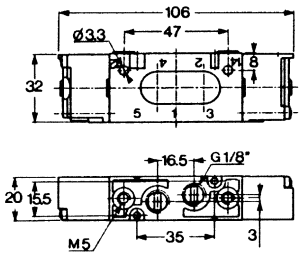

Elektrischer Einzel-Doppel - Impuls mit Pilotventil 10 mm in Linie und Miniatur-Stecker um 90° gedreht - Spule U04

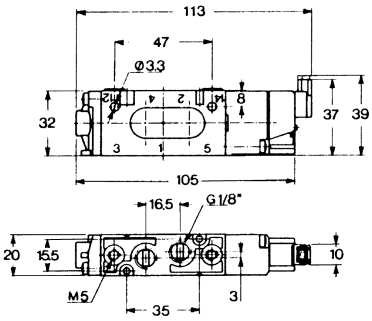

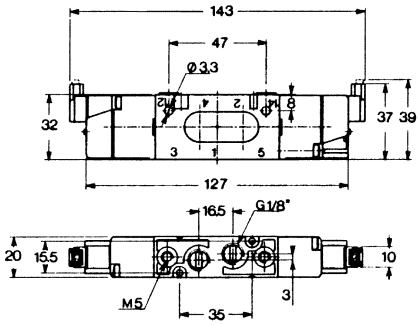

Elektrischer Einzel-Doppel - Impuls mit Pilotventil 10 mm in Linie und Miniatur-Stecker in Linie - Spule U04

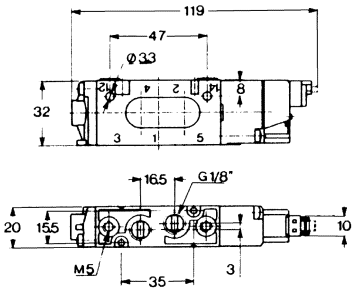

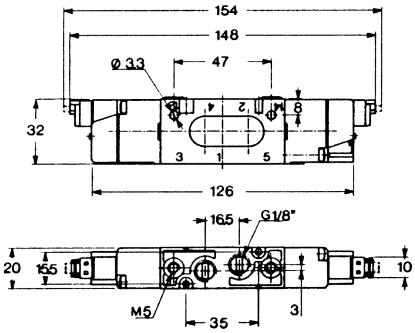

Doppelter elektrischer/pneumatischer Impuls mit Pilotventil 10 mm und Miniatur-Stecker in Linie/ um 90° gedreht und pneumatischem Impuls am Ventilgehäuse - Spule U04

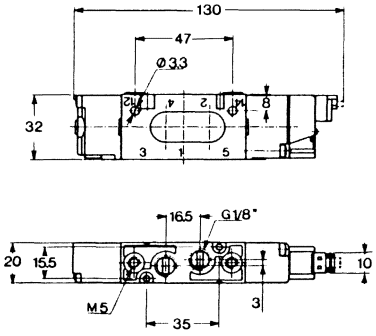

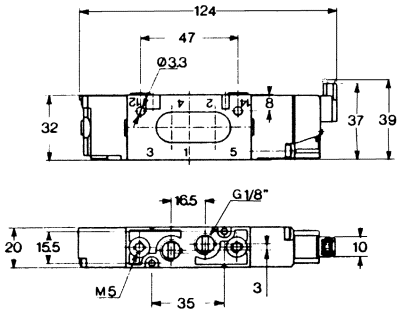

Ventile

Pneumatikteam Minden e.K. - Auenweg 43 - 32425 Minden
Tel.: +49 (0) 571 / 973997-0 Fax: +49 (0) 571 / 973997-77 vertrieb@pneumatikteam.de

Maximale Abmessungen Serie G-6 - G 1/8

Elektrischer Einzel-Doppel - Impuls mit Pilotventil 15 mm um 90° gedreht und Stecker - Spule U05

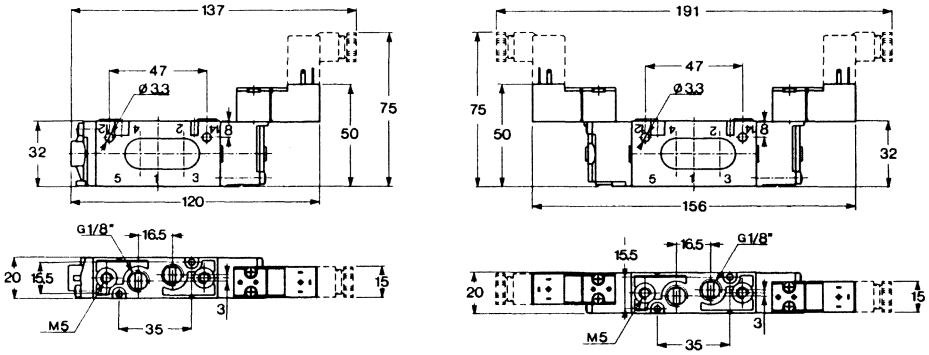

Elektrischer Einzel-Doppel - Impuls mit Pilotventil 15 mm um 90° gedreht und Miniatur-Stecker in Linie - Spule U05

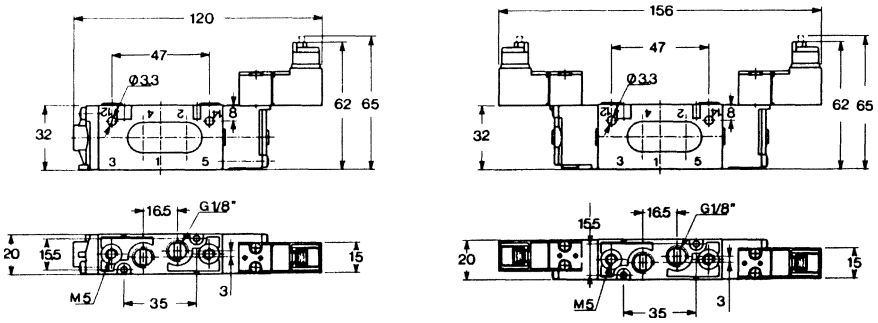

Elektrischer Einzel-Doppel - Impuls mit Pilotventil 15 mm um 90° gedreht und Miniatur - Stecker - Spule U05

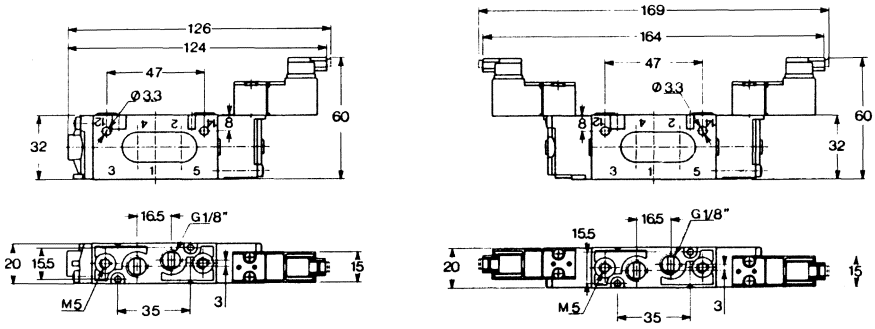

Doppelter elektrischer/pneumatischer Impuls mit Pilotventil 15 mm um 90° gedreht; Miniatur -Stecker in Linie/um 90° gedreht und pneumatischem Impuls am Ventilgehäuse/am Kopf

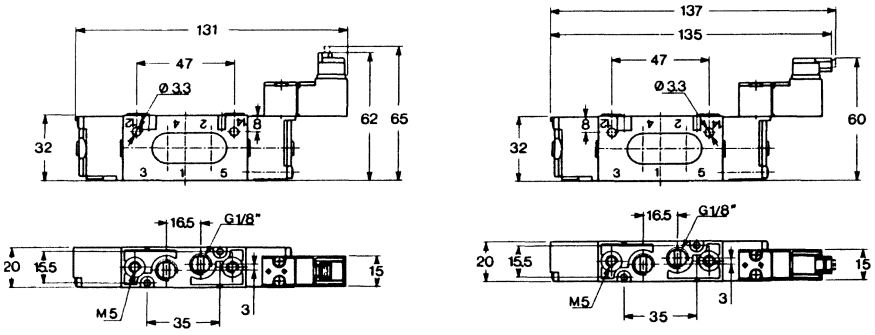

Ventile

Pneumatikteam Minden e.K. - Auenweg 43 - 32425 Minden
Tel.: +49 (0) 571 / 973997-0 Fax: +49 (0) 571 / 973997-77 vertrieb@pneumatikteam.de

Maximale Abmessungen Serie G-7 G 1/8 und Serie G-8 G 1/4

Pneumatischer Einzel-Doppel - Impuls am Kopf, nur Serie G-7

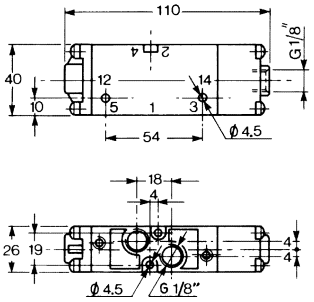

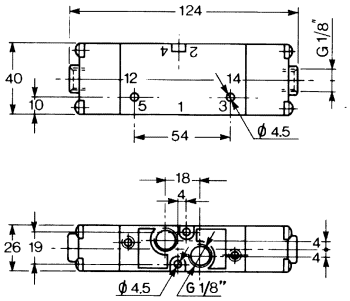

Pneumatischer Einzel-Doppel - Impuls am Gehäuse

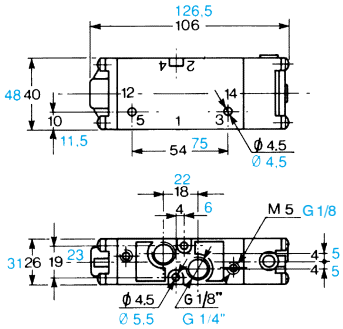

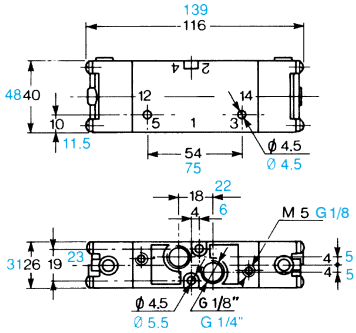

Elektrischer Einzel-Doppel - Impuls mit Pilotventil 15 mm um 90° gedreht und Stecker - Spule U05

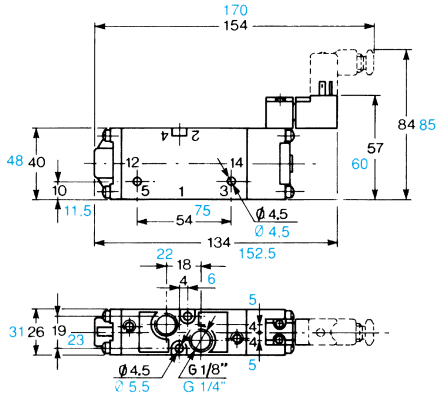

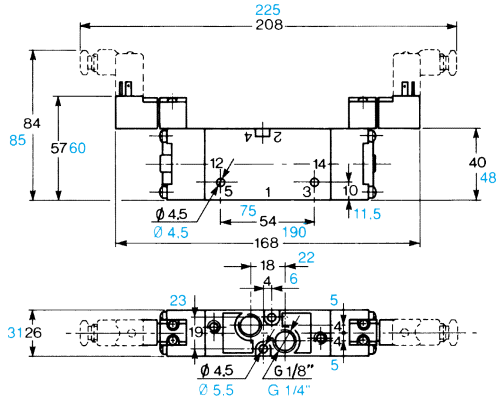

Ventile

Pneumatikteam Minden e.K. - Auenweg 43 - 32425 Minden
Tel.: +49 (0) 571 / 973997-0 Fax: +49 (0) 571 / 973997-77 vertrieb@pneumatikteam.de

Ventile

Elektrischer Einzel-Doppel - Impuls mit Pilotventil 15 mm um 90° gedreht und Miniatur-Stecker in Linie - Spule U05

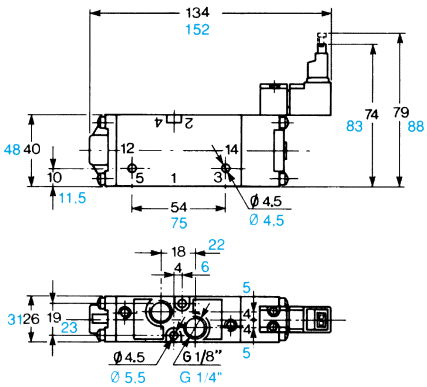

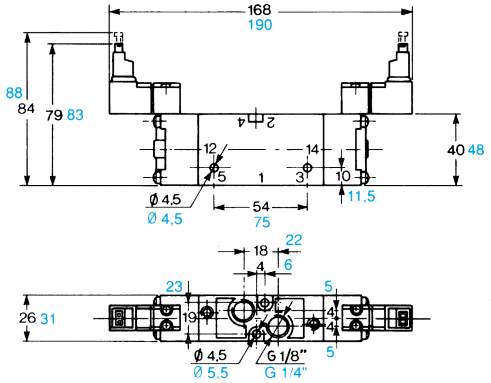

Elektrischer Einzel-Doppel - Impuls mit Pilotventil 15 mm um 90° gedreht und Miniatur-Stecker um 90° gedreht - Spule U05

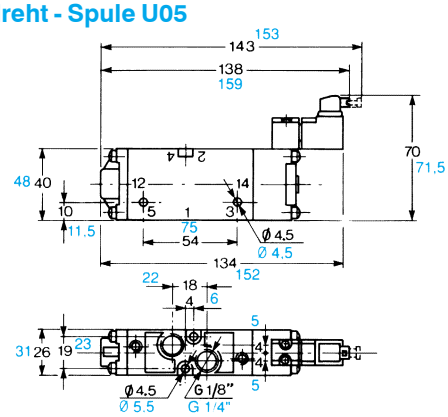

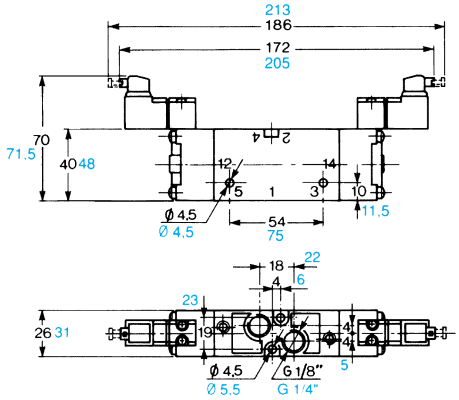

Elektrischer Einzel-Doppel - Impuls mit Pilotventil U1 in Linie/L

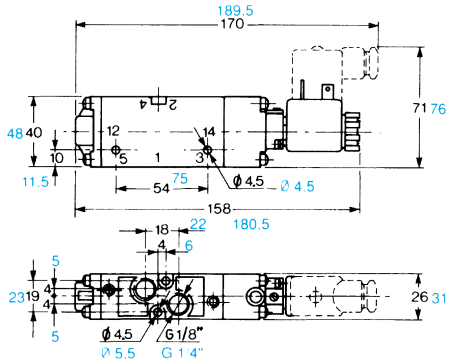

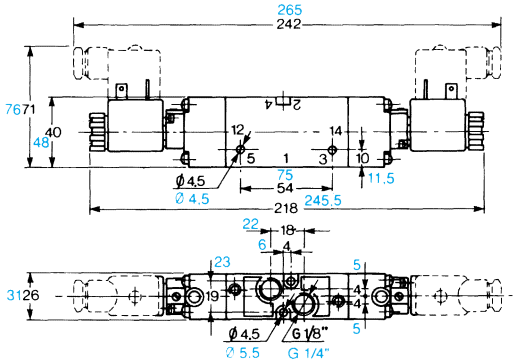

Elektrischer Einzel-Doppel - Impuls mit Pilotventil U1 um 90° gedreht/H

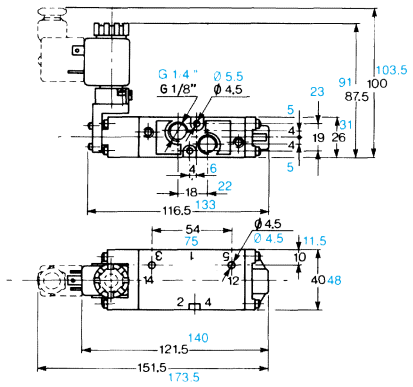

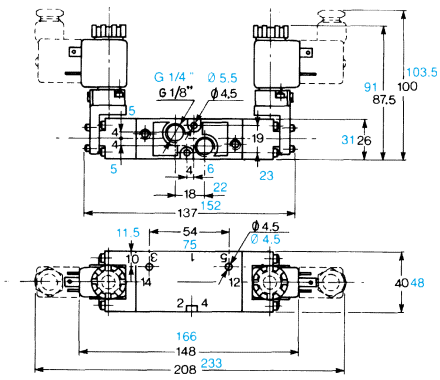

Pneumatikteam Minden e.K. - Auenweg 43 - 32425 Minden
Tel.: +49 (0) 571 / 973997-0 Fax: +49 (0) 571 / 973997-77 vertrieb@pneumatikteam.de

Maximale Abmessungen Serie G-7 - G 1/8 / Serie G-8 - G 1/4

Doppelter elektrischer/pneumatischer Impuls mit Pilotventil U1 in Linie/L und pneumatischem Impuls am Ventilgehäuse

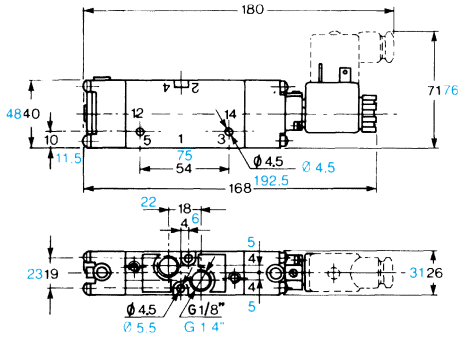

Doppelter elektrischer/pneumatischer Impuls mit Pilotventil 15 mm um 90° gedreht und pneumatischem Impuls am Ventilgehäuse - Spule U05

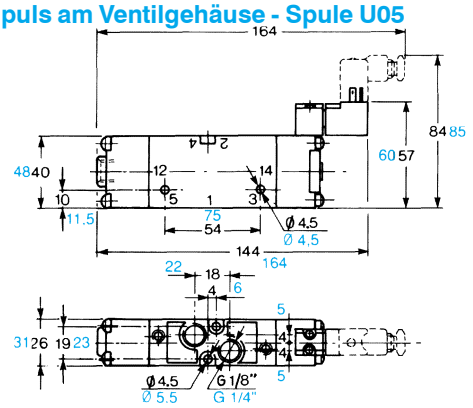

Doppelter elektrischer/pneumatischer Impuls mit Pilotventil U1 um 90° gedreht/H und pneumatischem Impuls am Ventilgehäuse

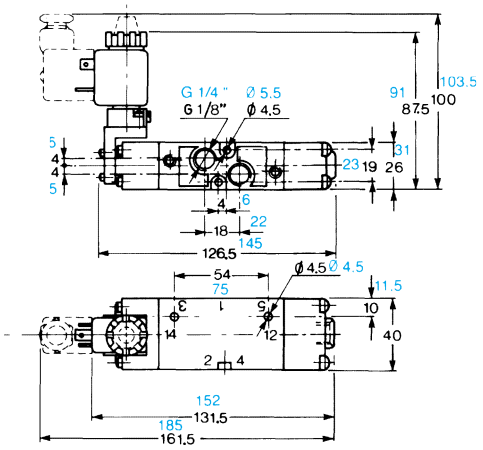

Ventile

Pneumatikteam Minden e.K. - Auenweg 43 - 32425 Minden
Tel.: +49 (0) 571 / 973997-0 Fax: +49 (0) 571 / 973997-77 vertrieb@pneumatikteam.de